BAUMALIGHT™

BAUMALIGHT™

Générateurs de Séries TX

MANUEL DE L'UTILISATEUR

THE RIGHT EQUIPMENT

Date d'émission: Mar 2018

Table des matières

SECTION		DESCRIPTION	PAGE
1		Introduction	1
	1.1	Résumé	1
2		Sécurité	2
	2.1	Alertes et mots de sécurité	2
	2.2	Risques d'opération	3
	2.3	Risques de Maintenance	6
3		Etiquettes de Sécurité	7
4		Assemblage	8
	4.1	Eliminer emballages et parties	8
	4.2	Eliminer le générateur du plancher	8
	4.3	Dimension de la barre de transmission	8
5		Opération	10
	5.1	Préparation d'usage	10
	5.2	Parties de la machine	10
	5.3	Connexion du générateur au tracteur	11
	5.4	Déconnexion du générateur au tracteur	13
	5.5	Transport	13
	5.6	Fonctionnalité du générateur	14
	5.6.1	Démarrage initial	15
	5.6.2	Surveillance du chargement	16
	5.6.3	Éteindre le générateur	16
	5.6.4	Stockage du générateur	17
6		Service et maintenance	18
	6.1	Services	18
	6.1.1	Essaies électriques	18
	6.2	Maintenance	20
	6.2.1	Symbole de Lubrification	21
	6.2.2	Chaque 250 heure	21
	6.2.3	Chaque 1000 heure	22
	6.2.4	Recommandations pour un service grave	22
7		Solution de problèmes	23
8		Garantie	28

1 Introduction

1.1 Résumé

Félicitations! Vous venez de choisir un Générateur Baumalight Séries TX. Cette équipement a été désigné et construit pour satisfaire les besoins des acheteurs exigeants d'équipes auxiliaires.

Le générateur se nourrit par la potence de son tracteur (PTO en anglais).

Ceci compte avec une fonctionnalité sûre, efficace et libre des problèmes dans son générateur. Il est important que chaque personne qui utilise cet instrument, lis et comprends l'information de Sécurité, opération, maintenance, et solution de problèmesqui se trouvent dans ce manuel de l'utilisateur.

Ce manuel couvre la Série TX de générateurs Baumalight. Utilisez le table de matières afin de trouver l'information que vous avez besoin.

Prenez ce manuel à main pour de souvent références et aussi pour le transmettre aux futurs utilisateurs ou propriétaires. Communiquez-vous avec votre agent du Distributeur Baumalight ou directement à l'usine si vous avez besoin d'assistance, information ou copies supplémentaires des manuels

Une fois que la machinerie se trouve usée et ne s'utilise plus, ceci devra être retournée à l'usine ou à un tiers pour son recyclage.

GUIDE D'UITILISATION – Les directions gauche, droite, front et bas tout au long de ce manuel sont établi depuis la perspective du conducteur du tracteur et en direction du voyage.

2 Sécurité

2.1 Alerte et mots de sécurité

Vous devez lire, comprendre et suivre les instructions donnés par le fabriquant de l'unité, ainsi comme les instructions de ce manuel.

L'information de sécurité de ce manuel se désigne par le symbole d'alerte de sécurité.

Ce symbole signifie ATTENTION! FAITE ATTENTION! VOTRE SÉCURITÉ EST EN JEU!

Le niveau de risque est indiqué par les mots suivants:

⚠ DANGER

DANGER - Indique une situation dangereuse que ne peut pas être évitée, cela aura comme résultat la mort ou des blessures graves.

⚠ MISE EN GARDE

MISE EN GARDE - Indique une situation dangereuse que ne peut pas être évitée cela pourrait avoir comme résultat la mort ou des blessures graves.

⚠ ATTENTION

ATTENTION - Indique une situation dangereuse que ne peut pas être évitée, cela pourrait avoir comme résultat de blessures mineures ou modérées.

AVIS

AVIS - Indique une situation dangereuse qui pourrait avoir comme résultat dommages dans l'équipement ou dans d'autres objets.

2.2 Risques de l'Utilisation

⚠ MISE EN GARDE

Prévenez de blessures graves ou de mort

Lisez et comprenez ce manuel avant d'utiliser le générateur

Ne permettez pas qu'aucune personne se trouve près du générateur ou du tracteur pendant son utilisation.

Conduisez avec une vitesse sûre.

⚠ MISE EN GARDE

Prévenez de blessures graves ou de morts causées par parties mobiles

Les parties mobiles peuvent écraser ou causer l'amputation

N'utilisez pas l'équipement sans protection

Débranchez la source d'énergie avant de faire un ajustement ou desservir.

⚠ MISE EN GARDE

Utilisez le générateur seulement pour les fonctionnes auquel il était créé.

Un usage différent pourrait causer de blessures personnelles, dommage de l'équipe ou bien l'annulation de la garantie.

⚠ MISE EN GARDE

Prévenez de blessures graves ou de mort

Vérifiez que le générateur soit bien adapté au tracteur avant son utilisation ou transport

Vérifiez que la transmission du générateur soit connectée au tracteur.

Lisez attentivement les messages de sécurité de ce manuel et les étiquettes de sécurité dans l'équipement. Conservez les étiquettes dans un bon état et remplacez les étiquettes qui sont dans un mauvais état ou qui ont été perdue dans l'équipement

Les components nouveaux de l'équipement et les parties de son réparation doivent être inclus dans les étiquettes de sécurité.

Apprends comment opérer d'une manière adéquate l'équipement. N'utilisez JAMAIS l'équipement sans avoir être guide de son utilisation avant, si vous êtes fatigué, sous l'influence de l'alcool ou médication ou malade.

Conservez l'équipement dans de conditions appropriées pour son fonctionnement.

Connaissez les régulations et les lois qui s'appliquent à une personne ou industrie. Ce manuel ne remplace pas aucune régulation ou lois. Pour plus d'informations vous pouvez accéder ou site www.asae.org ou www.osha.gov.

Si vous ne comprenez pas cette partie du manuel, vous pouvez contacter à Baumalight au numéro 866-820-7603.

Préparez-vous en cas d'émergences

- Soyez préparez en cas d'émergences.
- Conservez un extincteur du feu et un kit de premiers secours près de la machinerie.
- Conservez les numéros d'émergence près de son portable.
- Comprenez bien votre adresse physique pour que les services d'émergence puissent bien vous localiser en cas d'émergence.

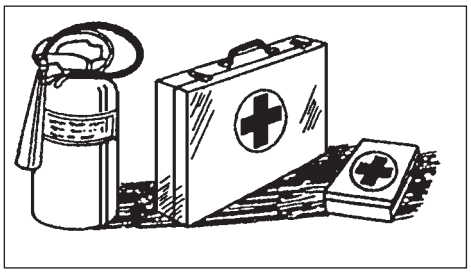

Remplacez les étiquettes de sécurité

- Remplacez les étiquettes de sécurité perdues ou endommagées.
- Les étiquettes de sécurité sont identifiées dans la Section 3 de ce manuel.
- Les étiquettes de sécurité de remplacement sont disponibles dans le distributeur Baumalight.

Ne permettez pas de passagers

- Ne transportez JAMAIS le générateur à côté d'autre personne.
- N'utilisez JAMAIS le générateur comme une plate-forme du travail.
- Ne permettez JAMAIS de passagers.

Réduisez la vitesse de l'opération

- Réduisez la vitesse de l'opération pendant le chargement, le déchargement ou pendant que vous réalisez d'opérations lourdes.
- Conservez le chargement léger et mobilisez-vous lentement sur terrains raboteux ou sur un terrain accidenté.

Evitez-vous se retourner

L'équipement pourrait se retourner en provoquant la mort ou de blessures graves. Pour prévenir se retourner :

- Conduisez lentement.
- Evitez les virages très fermés ou de mouvements soudains dans la route.
- Evitez de trous ou d'autres obstructions qui pourraient causer que l'équipement se retourne.
- Faites attention quand vous l'utilisez dans de versants ou de terrains accidentés.

⚠ MISE EN GARDE

Risque de électrocutassions. Risques d'électrocutassions. L'haute tension est présente dans les terminauxdu générateur quand l'unité se trouve en fonctionnement.

En plus, des accessoires de l'équipement comme de chauffeurs d'espace peuvent être nourri par une source d'énergie externe quand l'unité est éteinte. Assurez-vous de déconnecter toutes les sources d'énergie avant de faire de travails dans l'équipement.

Déconnectez le générateur de l'équipement d'une manière sûre

Déconnectez le générateur dans un lieu plat et solide, Le générateur pourrait rouler s'il se déconnecté dans une versant ou un terrain accidenté. Assurez-vous que les personnes, les animaux de la ferme et les mascottes soient bien distanciées et sûres de la machinerie.

Dangers au moment de modifier l'équipement

Ne réalisez pas de modifications à votre générateur.

Modifier l'équipement pourrait causer de conditions dangereuses et ceci pourrait annuler la garantie du fabriquant.

Soyez-vous éloigné de transmissions en mouvement

⚠ MISE EN GARDE

S'entrecroiser dans une barre de transmission pourrait causer de blessures graves ou de mort.

Conservez toujours les boucliers du tracteur et la barre de transmission dans le lieu correcte. N'utilisez pas sans les protections dans les barres de transmission.

N'utilisez pas de vêtements amples.

2.3 Risques de Maintenance

Avant de donner service, dans de stations de la machinerie sur une superficie solide et au niveau, activez le frein à main, calez les pneus et mettez l'étiquette « N'UTILISER PAS » dans le tableau de la commande. Lisez et comprenez ce manuel. Si vous ne comprenez pas cette partie du manuel, contactez à Baumalight au numéro 866-820-7603

Utilisez toujours de la protection adéquatdans le visage et/ou dans les yeux, de chaussures de sécurité et d'autre équipement de sécurité approprié pour le travail.

Ne faites pas de modifications pas autorisées. Contactez Baumalight au numéro 866-820-7603 avant de souder, couper ou faire de trous ou aucune autre modification.

⚠ MISE EN GARDE

Les parties mobiles peuvent écraser et couper.

Soyez éloigné des components mobiles.

Suivez le processus de blocage avant de la maintenance.

⚠ MISE EN GARDE

Danger d'écrasement

Avant de réaliser des inspections, du service ou de maintenance :

- **Garez la machinerie dans une superficie plate et solide.**
- **Activez le frein à main.**
- **Eteignez le moteur et enlevez la clé.**
- **Mettez l'étiquette « N'UTILISEZ PAS » dans le tableau de la commande.**

⚠ MISE EN GARDE

Danger de s'entrecroiser.

Soyez éloignez de components mobiles.

Utilisez l'équipement de protection approprié pour le travail.

⚠ MISE EN GARDE

Danger de brûlure.

D'huile hydraulique chaud et à haute pression.

Permettez que l'huile se refroidi avant de donner de maintenance.

3 Etiquettes de sécurité

Les illustrations suivantes sont présentées à titre indicatif. Ces panneaux sont installés sur votre génératrice dans l'usine.

MTB-021 Coupure de l'alimentation

MTB-020 Etiquette de sécurité

Etiquette de sécurité

MTB-111 Etiquette de sécurité

4 ASSEMBLAGE

4.1 Déplacez l'emballage et ces parties

⚠ MISE EN GARDE

En dépendant du modèle le poids approximé du générateur est:

136-236 Kg (300-520 lbs).

Ne mettez pas les pieds autour ou dedans la plate-forme.

1. Déplacez le matériel de la boite.
2. Déplacez toutes les bandes du transport, languettes et parties séparés autour du générateur.

4.2 Déplacez le générateur de la plate-forme

1. Connectez l'accroche de la remorque au générateur.
2. Roulez le générateur dehors de la plate-forme.
3. Installez la barre de transmission PTO.

4.3 Dimension de la barre de transmission

Une barre de transmission PTO est inclut dans la machine.

Dans nos jours, afin d'arranger la variété des géométries de la remorque, la barre de transmission peut être très longe pour quelques machines ou très courte pour d'autres. Il est très important que la barre de transmission soit capable de se mobiliser vite mais qu'elle n'arrive pas à son limite, les culbuteurs dans la machinerie et le PTO du tracteur peuvent se surcharger et échouer dans un très court période.

1. Afin de délimiter la longueur appropriée de la barre de transmission suivez les processus à continuation:
   a. Nettoyez le lieu de passants.
   b. Ajustez le générateur du tracteur (voir section 5.3) mais n'ajustez pas la barre de transmission.
   c. Mesurez la distance entre les espaces d'ajustement du PTO du tracteur et d'ajustement de la rentrée de la machinerie.
   d. Si la barre de transmission comprimée est plus grande que la distance entre les espaces, la barre de transmission doit être coupée.
2. Quand vous coupez la barre de transmission suivez le processus à continuation:
   a. Enlevez la mesure (A) de la mesure de la barre de transmission (B) ou (B-A). Cette dimension va déterminer la longueur de la barre de transmission.
   b. Additionnez 1 pouce (25mm) à la mesure pour s'assurer que ceci ne surpassela limite, ceci pour déterminer(C) la mesure du coup.

c. Utilisez une fermeture pour métaux afin de couper la mesure (C) dans les deux côtés. Coupe les tubes en plastique comme ceux en métal.

d. Utilisez une lime pour déplacer des excès aux bordes qui ont été coupés.

e. Assemblez les deux côtés de la barre.

f. Assurez-vous que la barre puisse changer de longueur librement. Si ce n´est pas le cas, séparez les 2 parties et inspectez les coupes et les bordes. Assurez-vous que la barre se mobilise librement avant de l'installer.

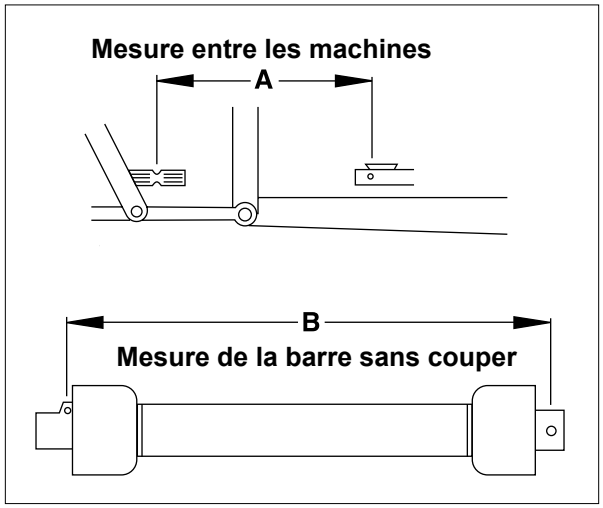

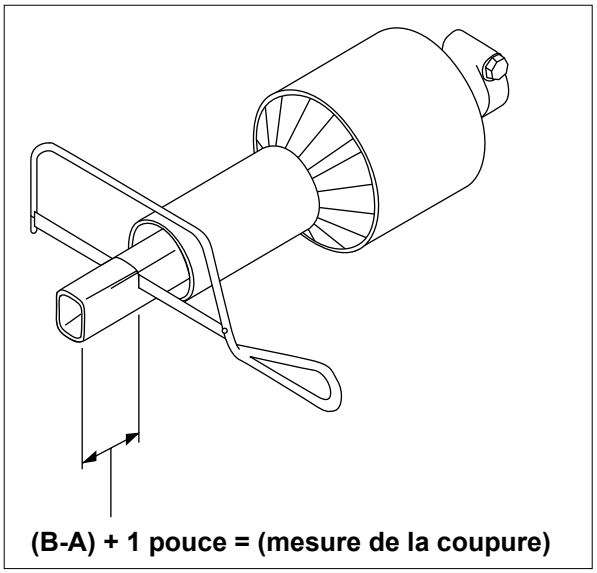

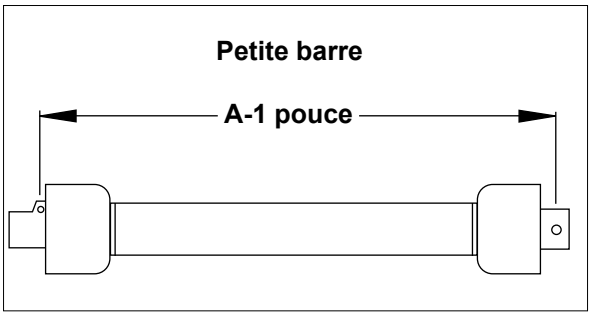

5 OPERATION

5.1 Préparation d´usage

Même si le générateur a été bien inspecté et révisé avant avoir été envoyé par le fabriquant, il est recommandable que l´unité soit complètement inspectée.

Révisez que tous les vis soient bien serrés et déplacez toutes les étiquettes d´envoi, les sacs, les cales et les blocages. Déplacez tous les éléments de protection adjoints pendant le processus de peinture.

Inspectez le tracteur et les autres équipements d´accessoires afin de bien vérifier que les plaques et toutes les alertes de sécurité et les étiquettes de mise en garde donnés avec l'équipement soient dans les lieux respectifs et clairement visibles.

Inspectez visuellement les unités de chaque démarreur. Révisez qu´il ne manque pas de parties ou qu´elles ne sont pas faibles ou avec d´autre dommage causés pendant le transport et le mouvement.

Lisez encore une fois toutes les instructions de pré-démarreur du tracteur et assurez-vous que tous les pas et les processus recommandés ont été suivis.

NOTE: Souvenez- vous toujours le poids de la machine. Ne positionnez pas votre corps dans la ligne d´impact.

5.2 Components de la machine

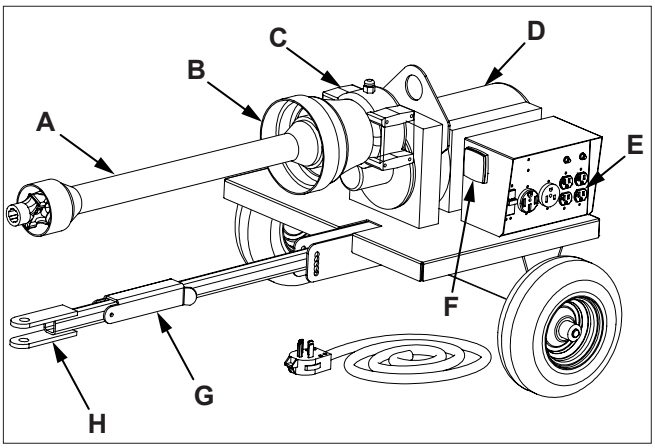

A. Barre de Transmission PTO

B. Protection de la barre de transmission PTO

C. Boite de vitesse

D. Générateur

E. Tableau de puissance

F. Voltmètre

G. Support de la barre de transmission PTO

H. Les languettes de la remorque

5.3 Ajustement du générateur au tracteur

⚠ MISE EN GARDE

Afin de prévenir de blessures ou dommage de la machinerie mettez la transmission en ´´PARK´´ et révisez la séparation ou union de la barre de transmission PTO.

Seulement des utilisateurs bien entrainés devront opérer le tracteur et le générateur.

1. Recoulez le tracteur envers le générateur.
2. Activez le frein à main du tracteur et mettez la transmission en ´´PARK´´.
3. Eteignez le moteur et déplacez la clé.
4. Enlevez les languettes de la remorque et ajustez le crochet du tracteur.
5. Installez le code de sécurité et le code de rétention.
6. Etirez le tuyau (A) envers le générateur. Alignez les espaces de l´ajustement du PTO du tracteur et de la barre de transmission, en tournant la barre de transmission du générateur. Insérez la barre de transmission dans l´ajustement PTO du tracteur jusqu´à que ceci cale dans la position correcte.
7. Etirez la barre de transmission pour s´assurer que ceci soit bien ajusté.
8. Ajustez les chaines de sécurité du blason de protection (B) comme on le présente.

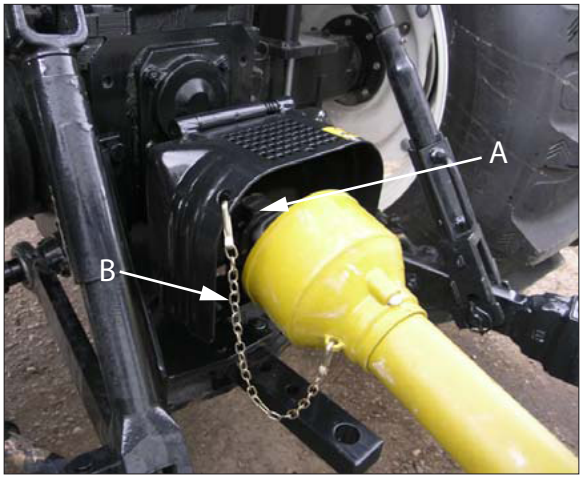

AVIS

Une barre PTO pas alignez dans un de côtés du générateur peut causer vibration et de sautes dans les pneus qui pourraient causer de dommages dans la transmission et ainsi annuler la garantie. Assurez-vous que la barre PTO soit bien alignez avec la transmission du générateur

9. S´il est nécessaire enlevez le vis (E) et ajustez le câble de la remorque (D) pour que la barre de transmission PTO (C) reste perpendiculaire avec la transmission (F). La barre doit rester droite sans se plier dans le joint universel du côté du générateur. Il peut se plier juste au côté du PTO du tracteur.

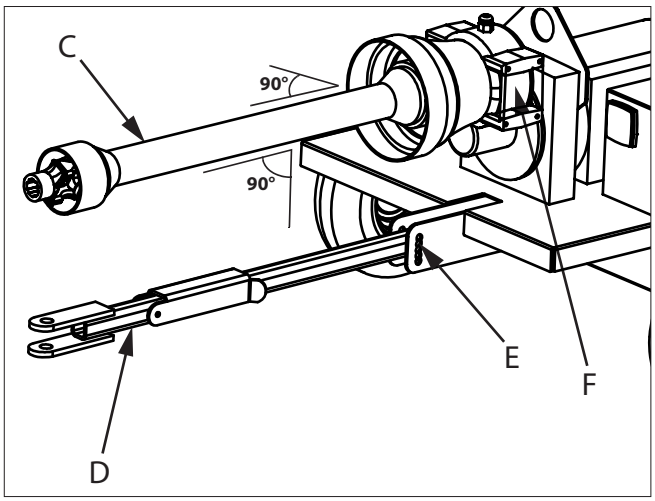

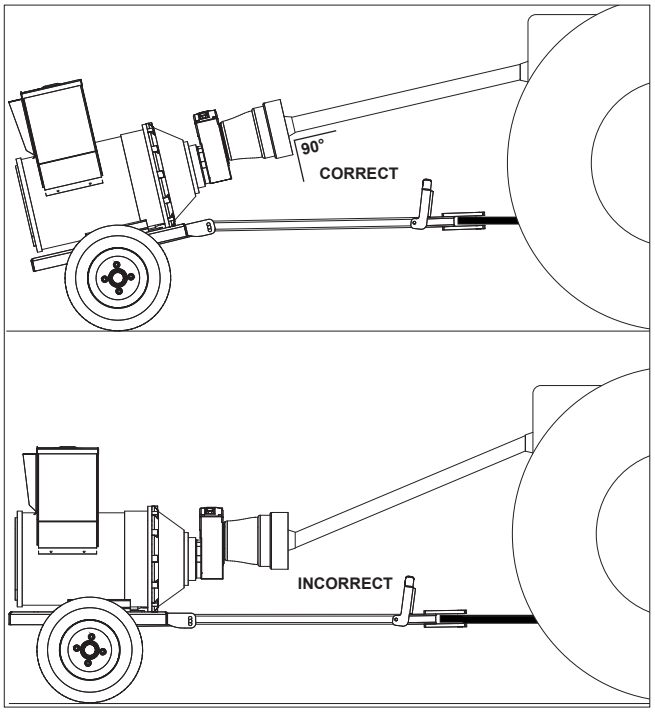

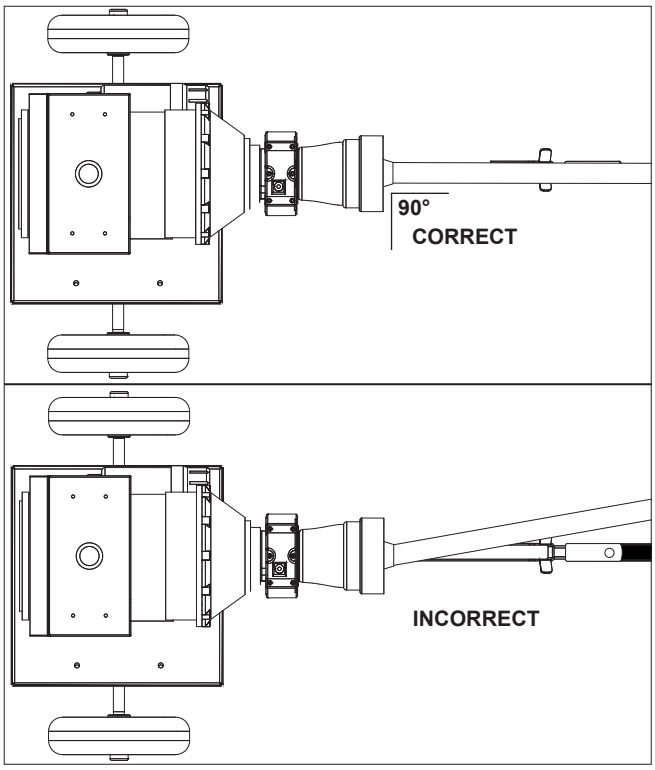

Si la barre à côté du générateur n´est pas alignée, ceci peut provoquer que le générateur vibre et que les pneus sautent. Ceci pourrait causer de dommages dans la transmission et au futur annuler la garantie. Si la barre est droite et le générateur saute dans les pneus, réduire la pression de l´air dans ceci pourrait aider à diminuer le sautage.

5.4 Désaccoupler du Générateur

⚠ MISE EN GARDE

Prévenez de blessures graves ou de mort causée par de mouvements inespérés.

1. **Garez le tracteur dans une superficie plat.**
2. **Activez le frein à main du tracteur.**
3. **Désaccouplez le PTO.**
4. **Eteignez le moteur et déplacez la clé.**

1. Garez le tracteur dans une superficie plat.
2. Éteignez le moteur et déplacez la clé.
3. Déconnectez les chaines (B) de sécurité de la barre de transmission.
4. Prenez la barre de transmission avez votre main.
5. Etirez le collier (A) au côté du générateur et déplacez la barre dehors. Positionnez la barre de transmission PTO dans son support.
6. Enlevez le code de rétention et le code des languettes de la remorque.
7. Descendez les languettes de la remorque au sol.

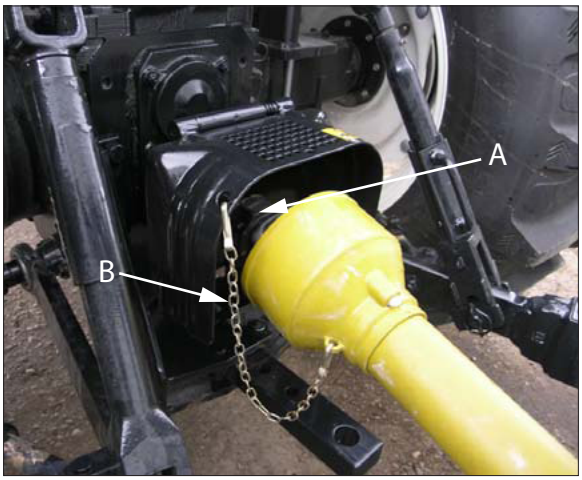

5.5 Transporting

1. Vérifiez que tous les projecteurs et que tous les écriteaux du véhicule soient visibles dans une vitesse faible.
2. Vérifiez que les languettes dela remorque soient assurées au crochet du tracteur.
3. Vérifiez que le PTO soit déconnecté.
4. Conduisezà une vitesse raisonnable et sûre.

AVIS

Ne connectez pas le PTO quand vous le transportez d'un lieu à l'autre puisque ceci pourrait causer de dommages. La remorque du générateur ne compte pas avec suspension. La vitesse limite doit être mineure à 20 kph (12 mph) pour minimiser le risque de se retourner.

5.6 Utilisation du générateur

⚠ MISE EN GARDE

S´entrecroiser dans une barre de transmission pourrait causer de blessures graves ou de mort.

Conservez toujours les blasons du tracteur et la barre de transmission dans le lieu correspondant. N´utilisez pas sans les protections de la barre de transmission.

N'utilisez pas de vêtements amples.

⚠ MISE EN GARDE

N'utilisez pas le tracteur quand il y a d´autres personnes près de vous.

Ne permettez pas de passagers dans le tracteur.

⚠ MISE EN GARDE

Prévenez de blessures graves ou de mort causés par de mouvements inespérés:

1. **Garez le tracteur dans une superficie plat.**
2. **Activez le frein à main du tracteur.**
3. **Découplez le PTO.**
4. **Eteignez le moteur et enlevez la clé.**

5.6.1 Démarrage initial

1. Connectez le câble du pouvoir du générateur et l´interrupteur de transfert.

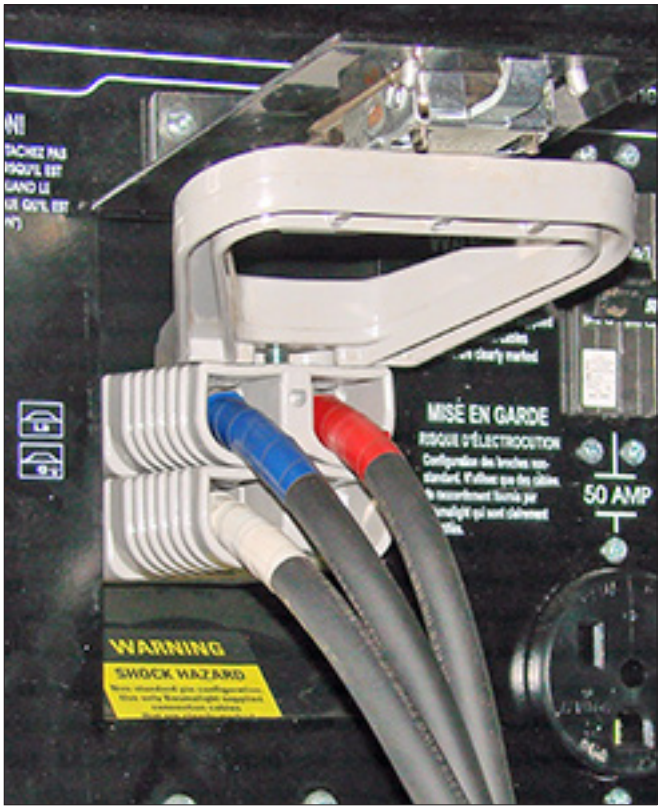

2. Démarrez le tracteur et permettez qu´il se réchauffe un peu.
3. Avec le moteur en minimum, activez le contrôle de puissance du tracteur (PTO).
4. Régler l'accélérateur jusqu'à ce que le voltmètre CA de la génératrice affiche 120 Vca.

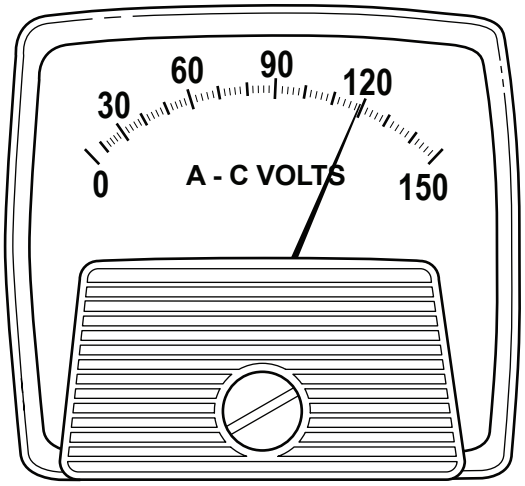

5. Allumez l'interrupteur thermomagnétique principal dans le générateur (breaker).

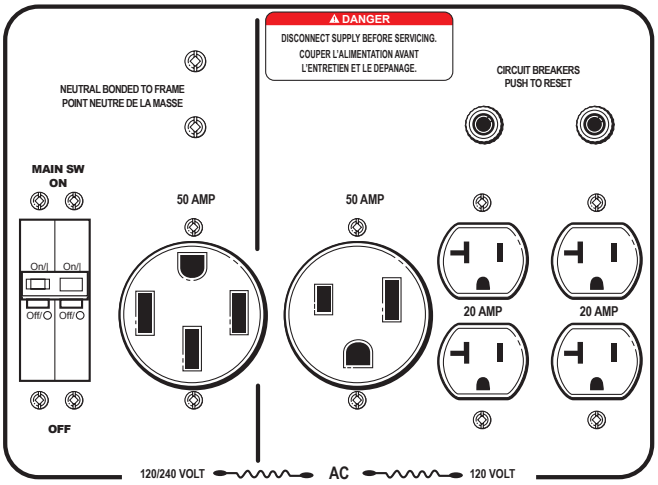

6. Utilisez l´interrupteur de transfert pour que la puissance soit transférée au générateur.

5.6.2 Control de la charge

Organisez quand changer la puissance du générateur. Idéalement, le Transfert devra se passer quand le système soit au minimum. Si un moniteur grand peut s´activer, change la puissance du pouvoir du générateur avant que ceci se passe pour que le chargement soit plus faible.

Le générateur a la capacité de conduire dans une haute demande pendant son démarrage, ainsi qu´il est admissible l´utiliser temporairement surchargé. Cependant, évitez que le générateur fasse de période ssupérieurs à une minute. Vigilez bien la vitesse du moteur du tracteur et ajustez le quand le chargement soit transféré au générateur pour ainsi maintenir le générateur en travaillant à 120 VAC (dans une seule phase).

AVIS
Risque du dommage dans le générateur. Evitez utiliser le générateur surchargé pendant de longs périodes de temps.Faire ceci pourrait causer de dommages dans le générateur et annuler la garantie.

5.6.3 Eteindre le générateur

AVIS
Suivez la séquence d´éteindre pour minimiser les risques de dommages du générateur et les équipements associés.

1. Eteignez la charge électrique et permettez que ceci descende au minimum.
2. S´il est possible, utilisez l'interrupteur de transfert pour passer le chargement encore une fois à la puissance de la plate-forme.
3. Eteignez l'interrupteur thermomagnétique principal du générateur (breaker).
4. Descendez les révolutions du tracteur au minimum.
5. Désactivez la prise de la puissance de votre tracteur (PTO) Permettez que la barre de PTO s´arrête peu à peu.
6. Eteignezle moteur du tracteur et enlevez la clé.
7. Déconnectez la barre de transmission du PTO du tracteur.
8. Colloquez le support de la languette de la remorque dans une position vertical et colloquez la barre de transmission PTO dans le support.
9. Transportez l'unité encore une foi dans le garage.
10. Regardez le stockage du générateur dans cette section, si le générateur ne vas pas être utilisez par une très longue période tu temps.

5.6.4 Stockage du générateur

1. Nettoyez l´unité en utilisant une serviette propre avec de l´eau ou un produit de nettoyage.
2. Inspectez les rentrées d´air et assurez-vous qu'elles ne soient pas obstruées. Le générateur a besoin d´un passage d´air frais. Nettoyez-les s´il est nécessaire.
3. Avec une serviette mouillée d´un produit de nettoyage, nettoyez les deux lieux d´ajustement du tracteur, le générateur et barre de transmission.
4. Inspectez toutes les parties de la barre de transmission, le générateur et du tracteur en cherchant de signes de dommage ou d´usure. Réparez tous ces dommages le plus vite possible.
5. Appliquez une couche fine de grasse avec lithium contre d´eau dans les espaces de connections de la barre de transmission.
6. Examinez les joints universels en cherchant signales de dommages ou d´usure. Réparez ou remplacez toutes les parties endommagées.
7. En utilisant un pistolet de gras, lubrifier les joints universels.
8. Inspectez le niveau de lubrification dans la boite de vitesses. Remplissez s´il est nécessaire avec de l´huile de transmission.
9. Vérifiez la pression des pneus et ajustez s´il est nécessaire. Révisez au côté du pneu pour vérifier la pression recommandée.
10. Inspectez le générateur en cherchant de dommages. S´il y a de dommages, évitez d´utiliser le générateur et reportez ces dommages à votre représentant Baumalight.

11. Révisez tous les supports et assurez-vous qu´ils soient bien ajustez. Ceci inclut les vis qui s´unissentlegénérateur à la remorque, à la boite de vitesse et à la languette de la remorque.
12. Couvre le générateur et gardez-le dans un lieu propre et sec.

6 Service et Maintenance

6.1 Services

6.1.1 Preuveélectriques

Preuves de continuité et résistance

Le générateur a 4 components qui puissent êtrecontrôlés en utilisant un mesureur de résistances:

- -La résistance de la bobine du stator.
- -La résistance de la bobine du routeur.
- -Le stator principal.
- -Le routeur principal.

Chaqu´un de ces components est composée de quelques câbles en formant un chemin électrique complet de résistance relativement bas. En utilisant un mesureur de résistances, mesurez la résistance de chaque cycle de chaque component.

NOTE: Les valeurs de résistance très basse ont besoin d´équipements très sensibles pour être mesurés plus précisément, cependant, un mesureur de résistances standard peut nous indiquer correctement la continuité des languettes.

Preuve de DIODO

NOTE: Assurez-vous que le moteur soit déconnectez avant de réaliser ce processus.

1. Enlevez ensemble les joints principaux du routeur et les joints des trois bobines du corps du rectificateur. Le corps du rectificateur Sera éloigné/connéctés aux du générateur. Le diodo restera assembléet les joints seront connectésaux barres du terminal.
2. Utilisez un mesureur de résistance ou un mesureur de continuité avec de la lumière et colloquezun point de mesure dans la barre de terminal.
3. Apres, touchez avec l´autre point de mesure le joint du vis dans chaque séparateur.
4. Tournez les points de mesure et répétez le processus. Il aura mesuré les trois diodos et connectés à cette barre de terminal dans les deux directions.
5. Répétez le processus avec l´autre poste de terminal.

Quand le point de mesure positive soit connectéà l'anode du diodo et le point de mesure négatif soit connecté à la cathode du diodo (polarisation directe), le diodo s´activera et transportera l´électricité. Ceci pourra être observé avec une mesure de résistance faible dans le mesureur de résistances ou avec la lumière du mesureur de continuité. Avec les points de mesure dans le positif contraire (polarisation contraire) les diodos vont s´éteindre et il n´y n'aura pas de transport électrique.

Les résultats de ces preuves vont indiquer une de ces trois conditions:

Diodo dans un bon état: Ceci aura beaucoup plus de résistance dans une direction que l´autre. En général, la résistance en polarité contraire sera mineure de 10ohm. Le mesureur de lumière sera allumé dans une direction et éteint dans l´autre.

Diodo court: Le mesureur de résistance mesurera zéro ou très bas dans les deux directions. Le mesureur de lumière s´allumera dans le deux directions.

Diodo ouvert: Le mesureur de résistance mesurera une résistance ouverte (infini) ou dans les deux directions. Le mesureur de lumière sera éteint dans les deux directions.

L´échec dans un diodoaprès 25 heures d´utilisation est généralement provoque par ce causes extrêmes comme un coup de éclair, double courant électrique, coupe de voltage et similaires. Tous ces 6 diodos sont essentiellement dans le même espace.

Puis que c´est très difficile déterminer la vie utile des autres diodos quand un d´eux échoue, remplacez tout le corps du rectificateur en lieu de diodos individuelles afin d´éviter de futurs échecs.

6.2 Maintenance

Maintenance Chart		
Inspection générale	Inspectez les espaces de l´air et assurez-vous qu´elles ne soient pas obstruées.	Tous les jours
Barre de transmission	Lubrifiez les espaces dans les barres de transmission du PTO.	Chaque 250 heures
Huile de la boite de vitesse	Changez l´huile. Utilisez l´huile synthétique 75-90W pour la transmission	Chaque 1000 heures

6.2.1 Symbole de Lubrification

Observez le symbole de lubrification. Lubrifiez avec de la grasse multipropriété type SAE dans des intervalles des heures.

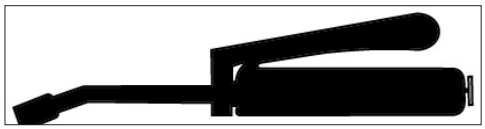

6.2.2 Chaque 10 heure

Lubrifiez les points de pivote du blason protecteur chaque 250 heures d´usage.

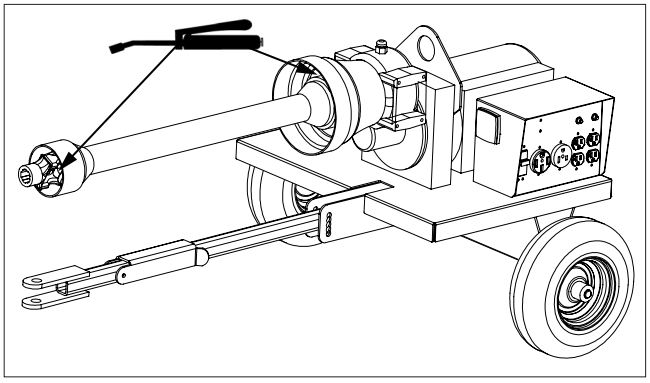

6.2.3 Chaque 1000 heure

1. Garez le tracteur et le générateur dans une superficie plate.
2. Eteignez le moteur et enlevez la clé.
3. Enlevez le bouchon de drainage (B).
4. Drainez l´huile et installez le bouchon.
5. Enlevez le bouchon de supervision / remplissage (A).
6. Additionnez de l´huile de transmission synthétique 75-90W jusqu'au huile déborde le trou.
7. Remplacez le bouchon de Supervision/ remplissage (A).

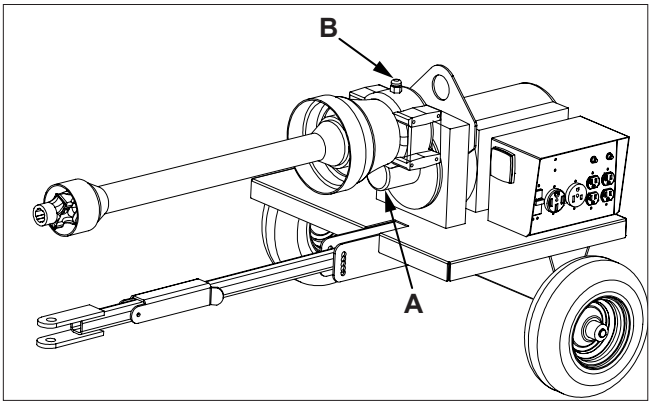

Capacités:

TX7 - 13.5 oz (400 ml)
TX12 - 13.5 oz (400 ml)
TX18 - 16.9 oz (500 ml)
TX25 - 16.9 oz (500 ml)
TX31 - 16.9 oz (500 ml)

6.2.4 Recommandation du service grave

Le service grave pour le Générateur Série TX PTO inclut le suivant:

- Plus de 100 heures d´usage continu pendant un mois.
- Usage en dehors par de périodes de temps longs dans de climats extrêmes) poudre, haute température, froide, climat humide).

Si le Générateur Série TX PTO es mise dans un service grave, Baumalight recommande nettoyer complétement et inspecter le GénérateurSérie PTO. Si vous croyez qu´il y a de dommages, sollicitez a votre représentante Baumalight d´inspecter le GénérateurSérie TX PTO.

7 Solution de problèmes

Les procédures de dépannage ne doivent être effectuées que par quelqu'unde formé à la maintenance et à l'entretien des génératrices PTO. Se familiariser avec les informations contenues dans ce manuel avant de tenter tout entretien. En cas de doute, contacter votre représentant Baumalight le plus proche.

PROBLEME	CAUSE	SOLUTION
Trop de vibration ou de sautage pendant que vous utilisez l´unité.	Barre PTO pas alignez – soit vertical ou horizontalement (àcôté de la boite de vitesse).	Corrigez l´alignement vertical et horizontal (àcôté de la boite de vitesse). Si la barre est droite, réduire la pression des pneus pourrait aider àréduire le sautage.
Le voltmètre CA n'affiche aucune tension.	Fusibles ouverts.	Déconnectez la puissance. Attendez une minute pour que les fusibles s'auto-récupèrent. Recommencez. Connectez la puissance une fois que l´écran montre la vitesse correcte.
Le générateur ne produit pas du voltage.	Le voltmètre CA n'affiche aucune tension.	Révisez le voltage avec un mesureur externe dans les terminales du générateur.
	Connections dans un mauvais état.	Vérifiez les connections du générateur. Inspectez que tout le câbles en cherchant de connections faibles, ouverts, de mauvaises.
	Perte du magnétisme résiduel.	Restaurez les champs magnétiques.
	Diodos dans un mauvais état.	Révisez le générateur en utilisant la batterie de preuves de 12V ou une bobine comme on l´indique dans la section de preuves. Si les résultats indiquent de problèmes dans le générateur, réalisez de preuves d'éloignement, continuité et diodos.
	Protection du régulateur en fonctionnement.	Remplacer le fusible.
	Régulateur dans un mauvais état.	Ajustez ou remplacez le régulateur. Consultez le manuel du régulateur.

PROBLEME	CAUSE	SOLUTION
Le générateur produit basse tension et sans charge.	Utilisation dans une vitesse faible.	Révisez la vitesse en utilisant un mesureur de tours externe ou un mesureur de fréquence..
	Le voltmètre CA n'affiche aucune tension.	Révisez le voltage avec un mesureur externe dans les terminales du générateur.
	Des connexions incorrectes ou défectueuses.	Vérifiez les connections du générateur (Regardez les diagrammes donnés avec le générateur ou les diagrammes de connections soudés dans ce manuel) Inspectez toutes les câbles en cherchant de connections faibles, de circuits ouverts, de la terre et court-circuit.
	Ajuste du régulateur.	Ajustez le régulateur. Consultez le manuel du régulateur.
	Diodos, suppresseurs ou de bobines dans un mauvais état.	Révisez le générateur en utilisant une batterie de preuves de 12 V ou une bobine selon les indications dans la section de preuves. Si les résultats indiquent de problèmes dans le générateur, faites de preuves d'éloignement, continuité et diodos.
	Capacité du condensateur incorrecte.	Vérifier et remplacer.
Le générateur produit du voltage fluctuant.	Vitesse du moteur fluctuant.	Révisez le gouverneur du moteur pour voir s´il y a de possible échecs. Révisez la charge en cherchant de fluctuants.
	Rotation irrégulière.	Vérifier que la vitesse de rotation est uniforme.
	Corps du rectificateur dans un mauvais état.	Révisez le corps du rectificateur en cherchant de connections faibles. Réalisez les preuves de diodos.
	Terminales faibles ou de connections de charge.	Améliorez les connections tantôt mécaniques comme électriques.

PROBLEME	CAUSE	SOLUTION
Le générateurs produit un très bas voltage quand on applique la charge.	Charge excessive.	Réduisez la charge. La charge dans chaque sortie doit êtreé quilibrée etla puissance nominale ne doit pas être excédée dans aucune sortie.
	Démarrage d´un grand moteur.	Puissance du moteur très haute pour le générateurs quand on démarrage.
	Facteur de charge de puissance.	Multiples moteurs, fait une séquence de démarrage de moteurs en démarrant le plus grand en premier. Réduisez le trait du facteur de charge du pouvoir.
	Vitesse du moteur fluctuant.	Révisez le gouverneur du moteur pour voir s´il y a de possible échecs. Révisez la charge en cherchant de fluctuants.
	Tombée de la ligne.	Si le voltage est l´adéquat dans les terminales du générateurs mais pas les mêmes dans les terminales de la ligne. Augmentez le gros de languettes externes.
	Diodos, suppresseur ou bobines dans un mauvais état.	Révisezles générateurs en utilisant une batterie de preuves de 12 V ou d´un bobine comme on le mentionne dans la section de preuves. Si les résultats indiquent de problèmes dans les générateurs, réalisez les preuves d´éloignement, continuité et diodos.
La génératrice produit une tension trop élevée sans charge.	Vitesse excessive du moteur.	Régler la vitesse du moteur.
	Capacité du condensateur incorrecte.	Vérifier et remplacer.
Les générateurs produits de sons mécaniques.	Roulements dans de mauvais états.	Remplacer les roulements.
	Ajuste faible ou pas alignez.	Alignez ou remplacez l´ajustement.

PROBLEME	CAUSE	SOLUTION
Legénérateur produit de hauts voltages.	Problèmes de mesure.	Révisez le voltage avec un mesureur externe dans le connecteur Anderson.
	Connections incorrectes.	Vérifier les connections du générateurs.
	le régulateur a besoin d´un ajuste.	Ajustement du régulateur.Consultez le manuel du régulateur.
	Facteur de puissance de charge.	Révisez le facteur de puissance de charge. Si le facteur de charge est haut, change la configuration de la charge. Un facteur de charge est très haute dans les condenseurs peuvent causer que le voltage augmente hors de control.
Le générateur se réchauffe.	Le générateur est surchargé.	Réduisez le chargement. Révisez l'ampérage dans l´écran et comparez avec l'ampérage nominal dans la plaque.
	Espaces de ventilation obstrués.	Nettoyez les espaces de ventilation.
	Haute température dans la chambre.	Améliorez la ventilation ou réduisez la charge ou hauteur.
	Circulation insuffisant de l´air de froidement.	La position du générateur et le dessin de son corps doit donner un passage de l´air adéquat et minimiser leré circulation.
	Charge déséquilibrée.	La charge dans chaquesortie doit être équilibrée et la puissance nominale ne doit pas être excédée dans aucune sortie.

PROBLEME	CAUSE	SOLUTION
L'équipement travaille bien avec le pouvoir externe mais il ne fonctionne pas avec le générateur.	Distorsion dans la vague de voltage.	Analysez la charge. Charge SVR excessive (thyristors) peuvent causer de distorsion. Quelques équipements peuvent être sensibles aux vagues distorsionées. Contactez à Baumalight.
	Le voltage du générateur n'est pas l'adéquat	Révisez les plaques des équipements qui n'utilisent pas de charge. Comparez les demandes de fréquence avec la fréquence du mesureur Ajustez la vitesse du contrôleur et/ou voltage du générateur comme il soit nécessaire afin que le générateur s'ajuste à la demande.

8 Garantie

Ce produit a garanti d'être libre de défets dans ses matériaux, fabrication et services normales, pendant une période d'un an à partir de date d'achat, pendant qu'on l'utilise et on le garde selon les instructions de Maintenance et Utilisation proportionnée avec cette unité. Cette garantie ne couvre pas un mauvaise usage ou négligent.

En aucune circonstance le fabriquant sera responsable des dommages ou des usures conséquent de n'importe quelle sorte, en incluant la perte de garanties. Le fabriquant ne sera pas responsable par les dommages de n'importe quel tracteur. Le fabriquant ne sera pas responsable de la maintenance du produit.

Cette garantie s'étend seulement dans l'achat original. La garantie va se perdre si un tiers pas autorisé par le Centre de Service Autorisé fait de réparation.

S'il y a de difficultés avec le produit, vous devez contacter le Centre de Réparations Autorisé plus proche de vous. Seulement ces lieux sont autorisés pour faire de réparations dans le produit ou changer de parties défectueuses. Ceci n'auront pas aucun cout extra et dans un période de temps raisonnable après la réception du produit. Les unités ou parties devront être retournées au Centre de service Autorisé, mais l'envoie sera payé par le client.Emballez le produit dans une boite de carton forte et résistent d'une manière compacte pour éviter de dommages pendant l'envoie. De dommages pendant l'envoie du produit en seront pas couverts par la garantie. Additionnez le reçu original d'achat pour toute réclamation. (Conservez-vous une copie pour votre registre propre)

La responsabilité du fabriquant est limitée à réparer le produit et /ou remplacer les parties et c'est donnée au acheteur au lieu de tout autre solutions en incluant les charges initiales et conséquentes.

Il n'y pas d'autres garanties exprimés ou implicites mais ce qui sont spécifiés dans ce document. Pour contacter le Centre du Service Autorisé plus proche de vous, téléphonez au fabriquant.

S'il vous plait, annotez tous les détails et archivez cette information dans un lieu sûr.

Numéro de modèle _____ S/N:_____

Date d'achat: _____ Nom du propriétaire_____

MTB MFG INC.
BUREAU CORPORATIVE
4575 Powell Rd.,
Wallenstein, Ontario Canada
N0B 2S0
Phone - 519.698.9864
Appel gratuite - 866.820.7603
Fax - 519.698.1087
www.baumalight.com